Anschluss von Motor und Haltebremse

Motoranschlüsse

Die Motor-Haltebremsen-Verbindung des Servoverstärkers muss mit abgeschirmtem Kabel erfolgen. Die Abschirmung muss an beiden Enden verbunden werden. Eine Seite muss mit dem Gehäuse des Motors verbunden werden, das mit dem Erdungsnetzwerk verbunden werden muss. Das andere Ende sollte mit C3 / 3 (PE) oder direkt mit dem Gehäuse des Servoverstärkers verbunden werden. Der Servoverstärker erlaubt die automatische Verwaltung der elektromechanischen Motorbremse (falls vorhanden)

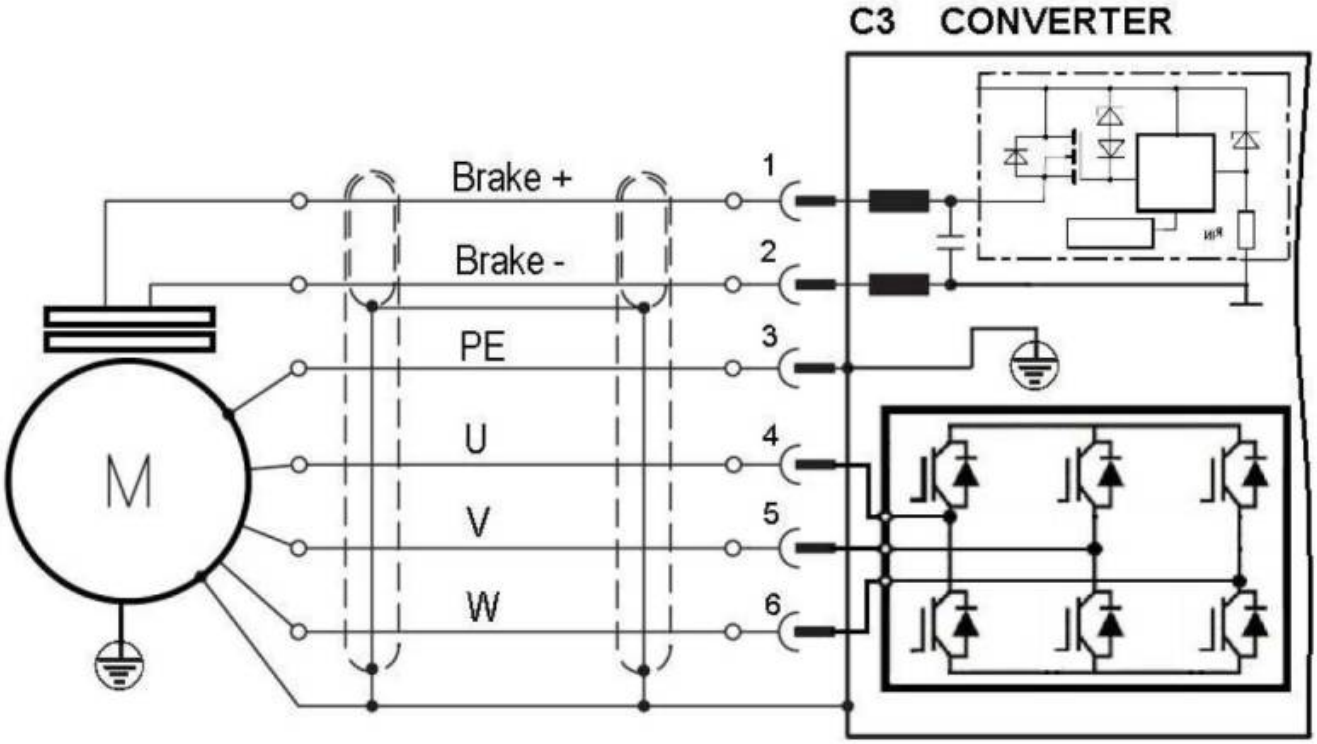

C3 CONNECTOR		
PIN	PIN	DESCRIPTION
1	+Brake	Motor holding brake, positive
2	-Brake	GND Motor holding brake
3	PE	Protective earth
4	U	Motor phase U
5	V	Motor phase V
6	W	Motor phase W

Haltebremsenverwaltung

Um die automatische Verwaltung der Haltebremse zu aktivieren, setzen Sie das Menü „Mechanical Brake“ im „Motor“-Fenster auf den Wert YES mit der TKSED-Software oder der MBD-Studio-Software.

TKSED-Software-Download:
https://www.nilab.at/download/tksed-software-pc-tool/?wpdmdl=2126&refresh=637351b08fa4b1668501936

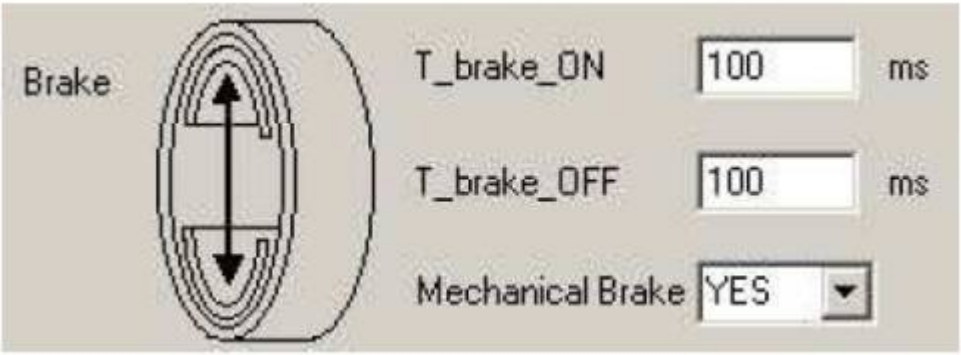

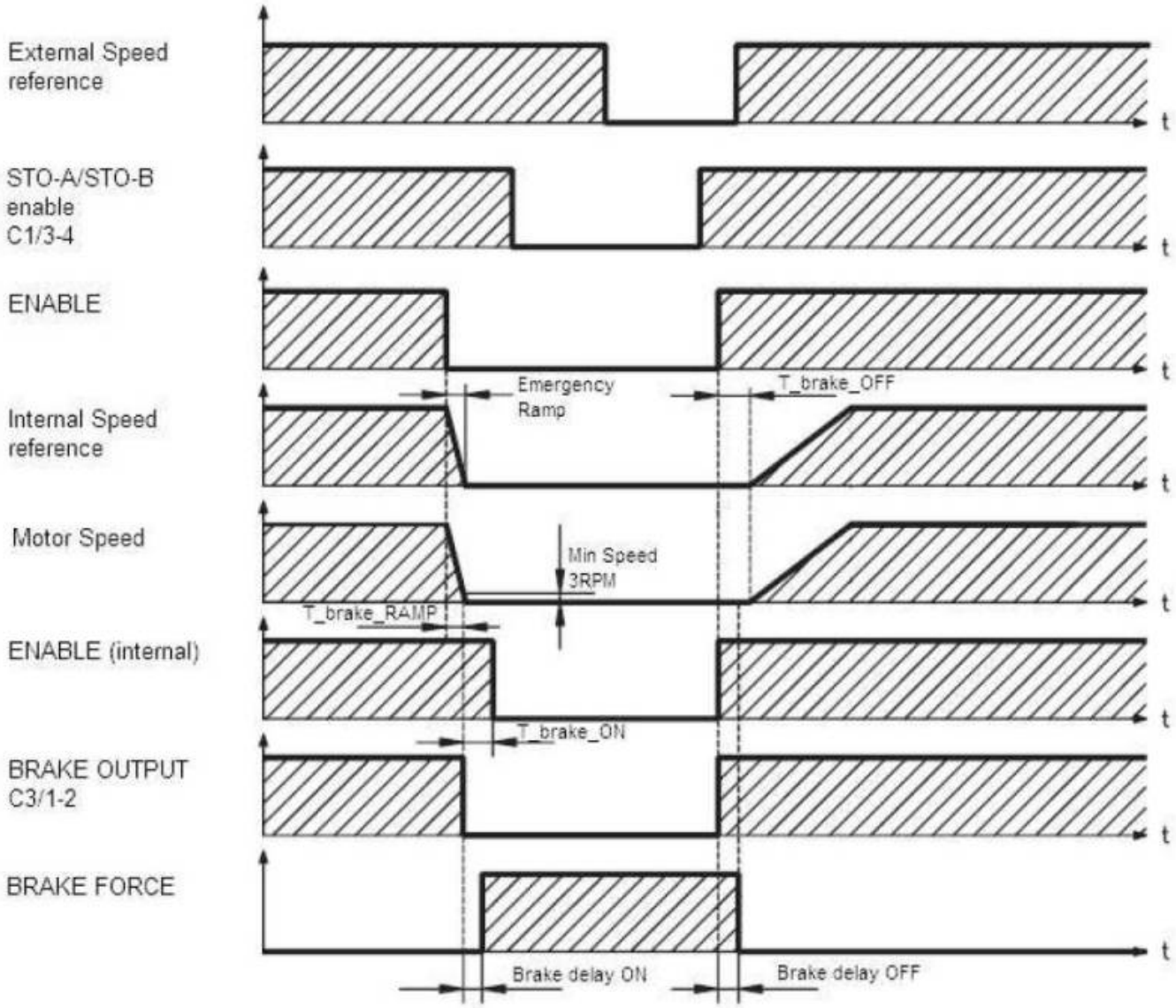

From:
https://dokuwiki.nilab.at/ - **NiLAB GmbH Knowledgebase**

Permanent link:
https://dokuwiki.nilab.at/doku.php?id=de:mbd_servo_drive:motor_and_brake

Last update: **2026/09/11 22:35**